AVILED® premium (blue)

NL Gebruikers- en montagehandleiding 5

EN User and assembly manual 11

F Manuel de l'utilisateur et installation 17

D Bedienungs- und Montageanleitung 23

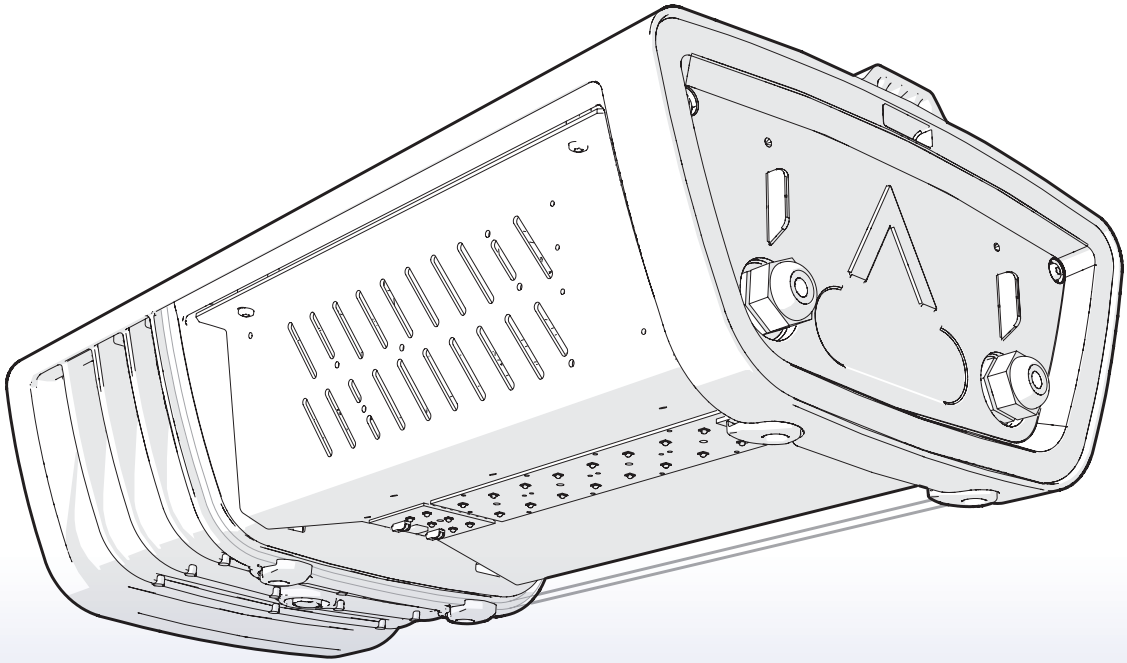

AGRILIGHT®

BRIGHT BY NATURE

WWW . AGRILIGHT . COM

Agrilight B.V. | Tel: +31 (0) 174 287 287 | info@agrilight.com

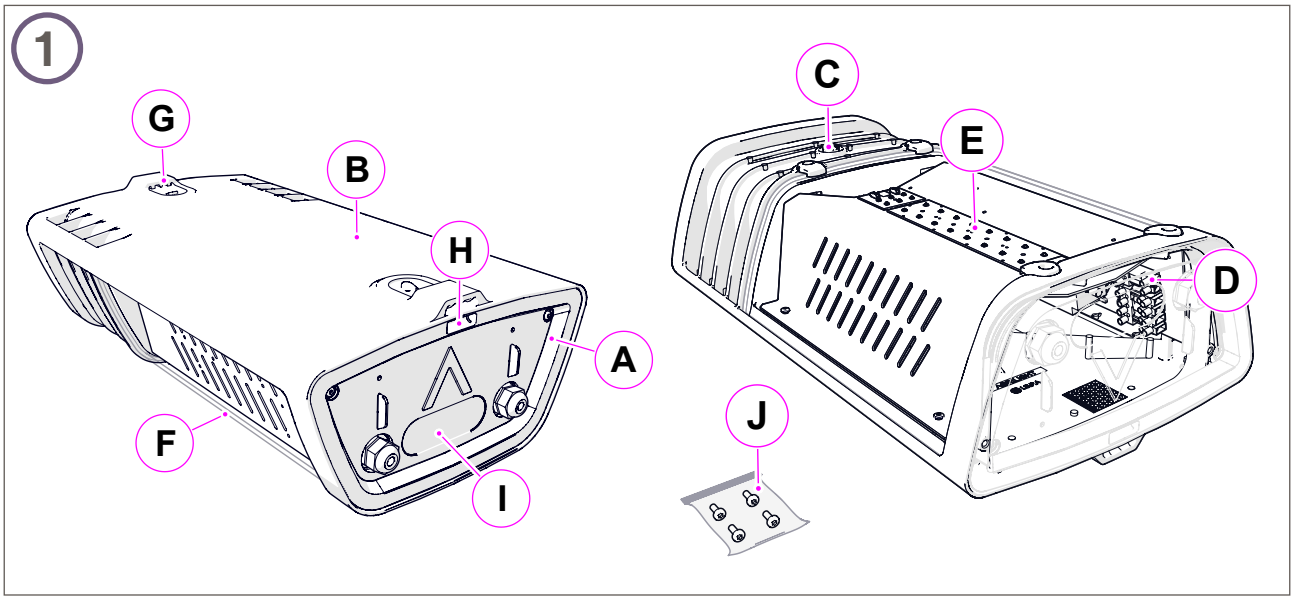
1
G
B
H
A
F
I
C
E
D
J

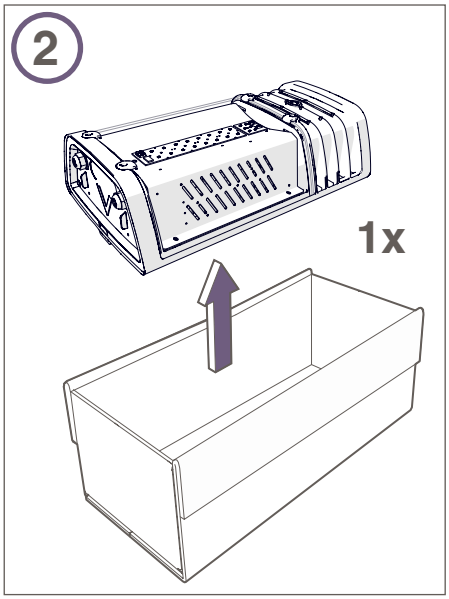
2
1x

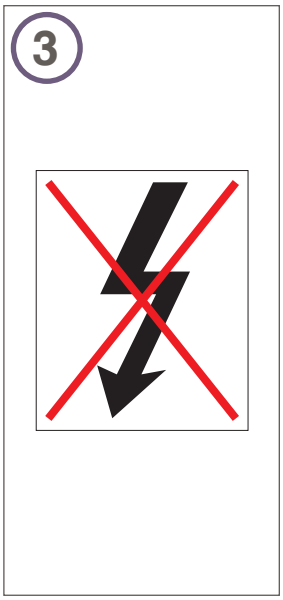
3

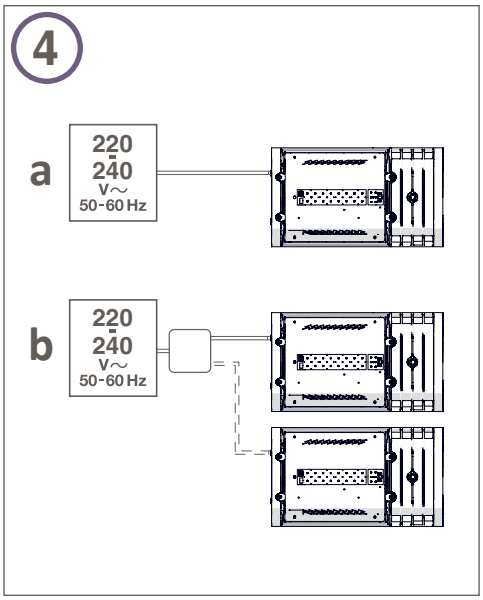
4
a
220
240
V~
50-60 Hz
b
220
240
V~
50-60 Hz

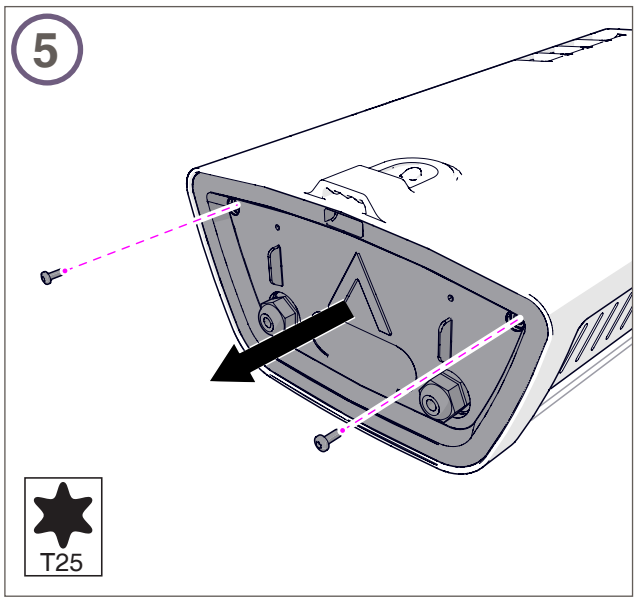
5
T25

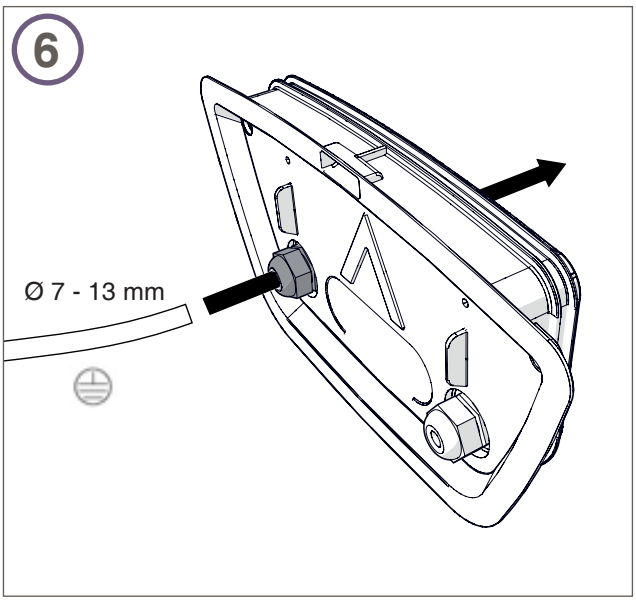
6
Ø 7 - 13 mm

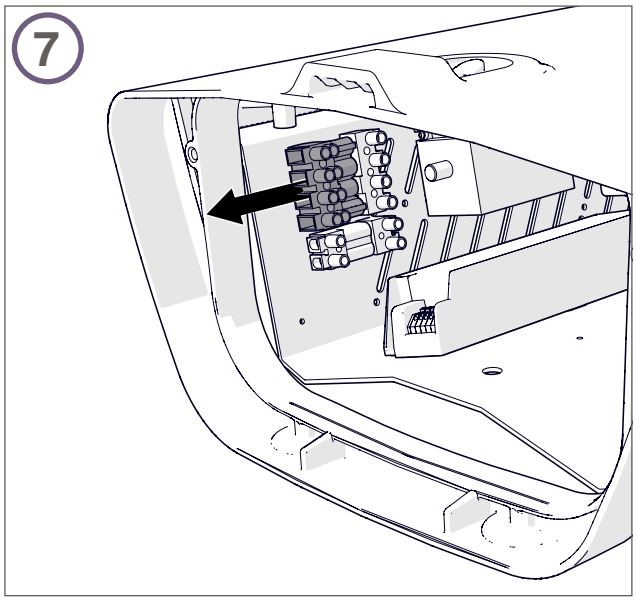
7

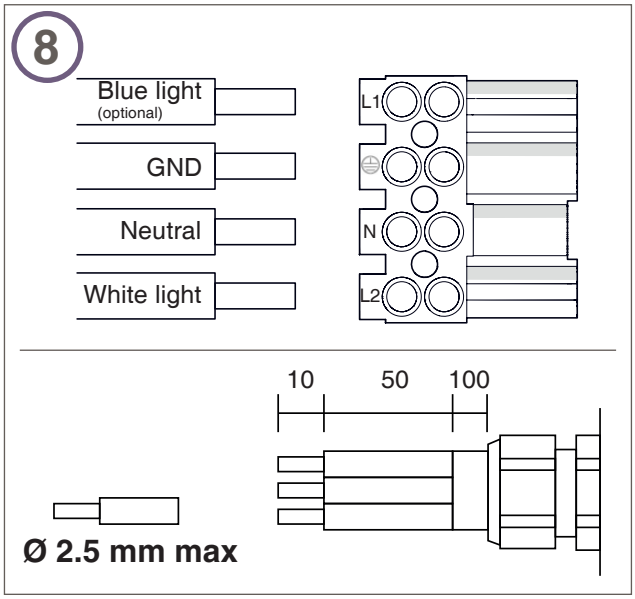
8
Blue light
(optional)
GND
Neutral
White light
L1
N
L2
10
50
100
Ø 2.5 mm max

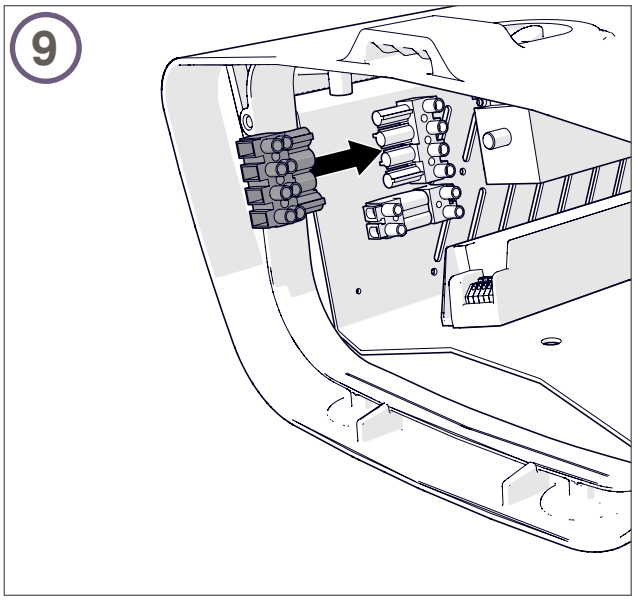
9

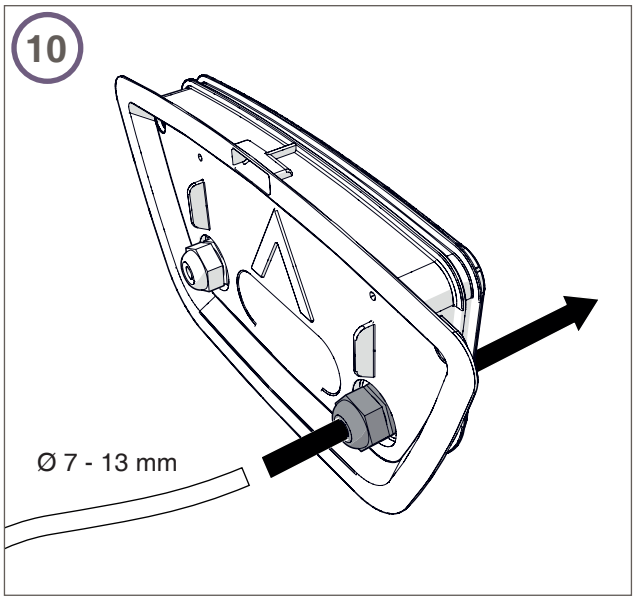
10
Ø 7 - 13 mm

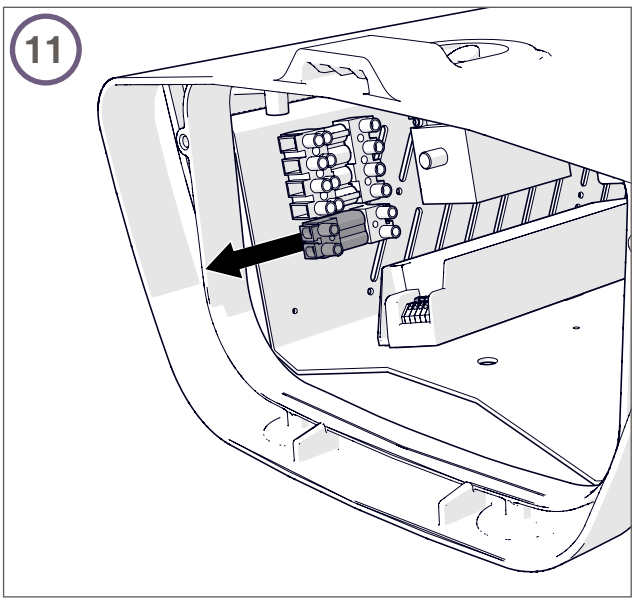
11

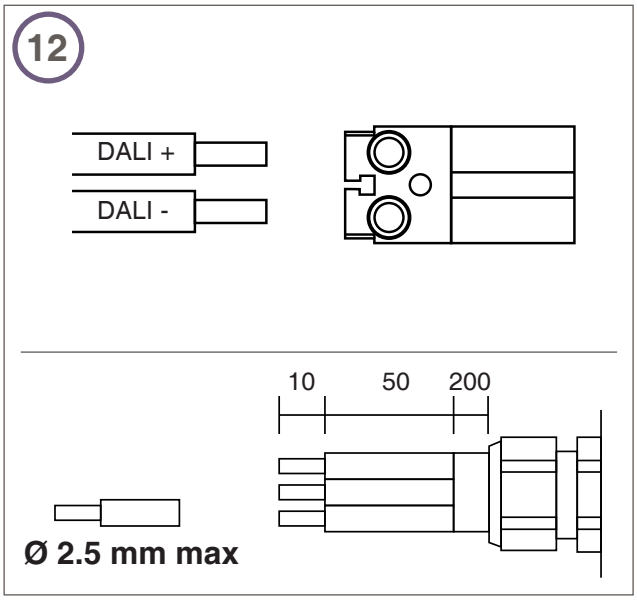
12
DALI +
DALI -
10
50
200
Ø 2.5 mm max

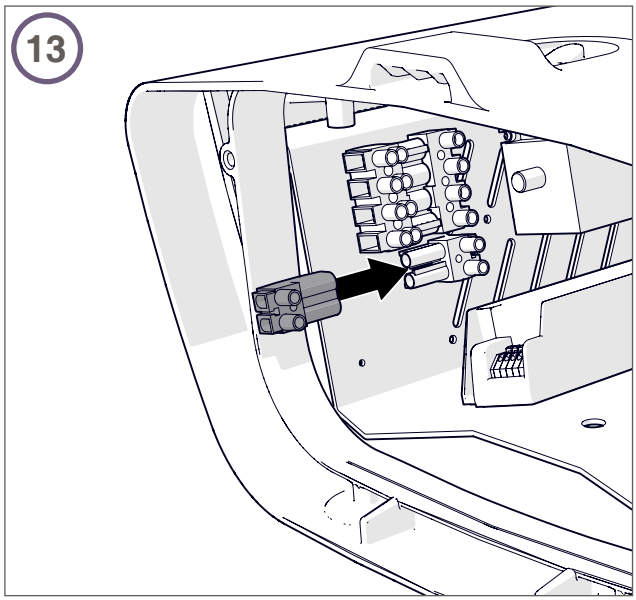
13

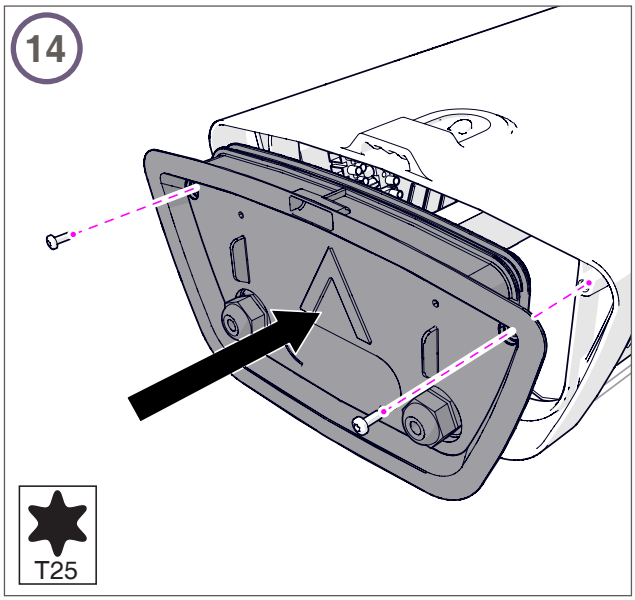
14
T25

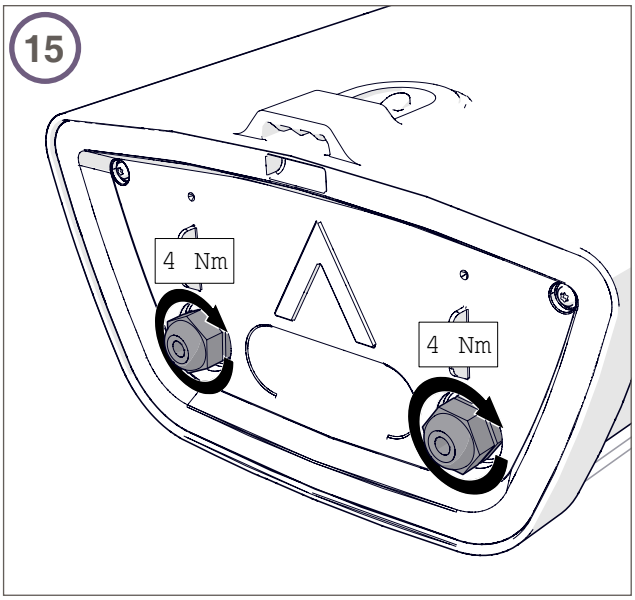
15
4 Nm
4 Nm

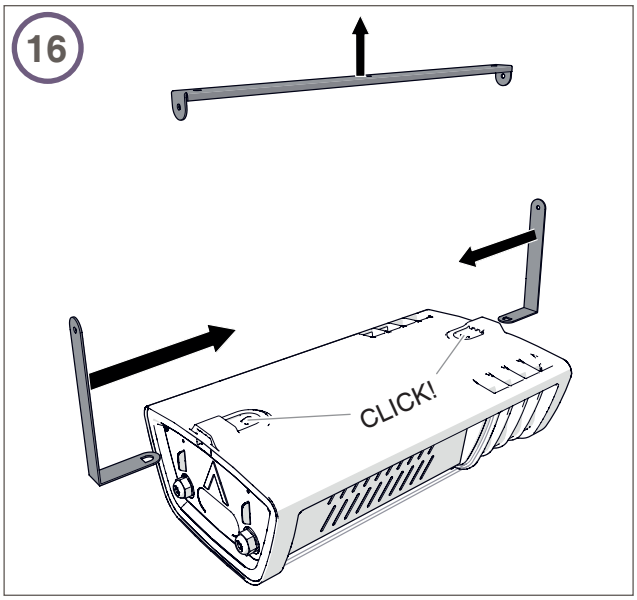
16
CLICK!

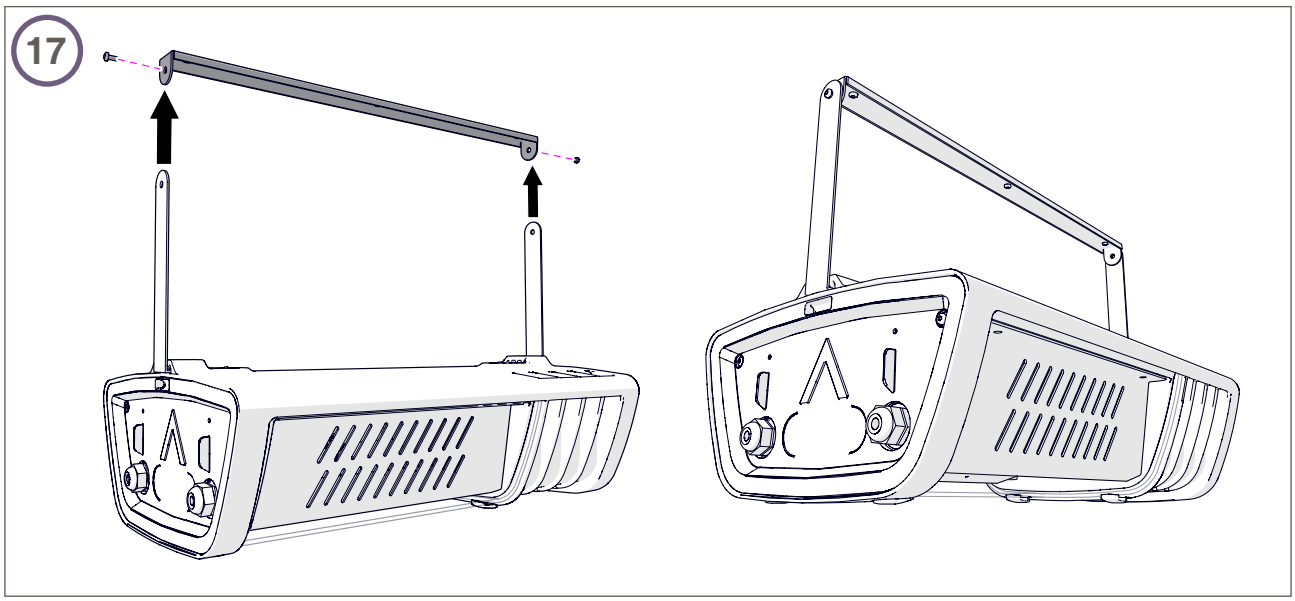
17

Inhoudsopgave

1 Introductie **6**
1.1 Beschrijving product 6
2 Technische specificaties **6**
3 Overzicht onderdelen **6**
4 Voorzorgsmaatregelen en veiligheidsinstructies **7**
5 Montage en installatie **8**
5.1 Voorbereiding voor montage 8
5.2 De AVILED® premium (blue) elektrisch aansluiten 8
5.2.1 De voedingskabel aansluiten 8
5.2.2 Een lichtmanagementsysteem aansluiten 9
5.3 Beugels monteren en het armatuur ophangen 9
6 Ingebruikname **9**
7 Onderhoud en onderhoudsschema **9**
8 Storing en reparatie **10**
9 Buitenbedrijfstelling, demontage, sloop, opslag en transport, milieu **10**
10 Garantie **10**

Gebruikte symbolen

In deze gebruikershandleiding worden, om de aandacht te vestigen op bepaalde onderwerpen of acties, de volgende markeerconventies gebruikt.

⚠ GEVAAR	**Levensgevaar!** Het leven van de gebruiker wordt direct bedreigd.
⚠ WAARSCHUWING	**Waarschuwing!** De gebruiker kan zichzelf (ernstig) verwonden of het product ernstig beschadigen. Een waarschuwing duidt op schade aan de gebruiker of aan het product, als de gebruiker de procedures niet zorgvuldig uitvoert.
⚠ VOORZICHTIG	**Voorzichtig!** Het product kan schade oplopen als de gebruiker de procedures niet zorgvuldig uitvoert.
LET OP	**Let op!** Een opmerking met aanvullende informatie voor de gebruiker. Een opmerking maakt de gebruiker attent op mogelijke problemen.
CE	Met dit symbool verklaart Agrilight te voldoen aan de wettelijke Europese eisen.
	Risicogroep 1.
	Risico op elektrische schokken.

1 Introductie

1.1 Beschrijving product

Bedoeld gebruik
De AVILED® premium (blue) is bedoeld als verlichtingsarmatuur voor het verlichten van veestallen en agrarische gebouwen en hallen. Elk ander gebruik dan het hierboven beschreven bedoeld gebruik, is onbedoeld gebruik. Agrilight b.v. aanvaardt geen enkele verantwoording voor schade of letsel voortvloeiend uit onbedoeld gebruik.

Het product voldoet aan de EMC richtlijn volgens normen EN55015 en EN61547.

Dit is de oorspronkelijke handleiding. Lees en bewaar deze handleiding goed!

2 Technische specificaties

IP klasse:	IP65
Gewicht:	8 kg
Afmetingen (LxBxH):	554 x 330 x 178 mm
Max. temperatuur behuizing:	60°C
Omgevingstemperatuur:	-25°C tot +45°C
Voltage:	220-240 VAC (zie typesticker voor juiste uitvoering – I, figuur 1)
Stroom:	0,18A @ 230V
Inschakelpiek:	<20A (Max. th = 100 microsec.)
Afzekering:	1 Fase B16 max. 55 armaturen
Frequentie:	50-60Hz
Vermogen:	37W LED wit systeem (+/- 5%) – 5W LED blauw

3 Overzicht onderdelen (figuur 1)

A Eindkappen
B Behuizing
C Ventilatieplug
D Aansluiting lichtbesturingssysteem (OPTIONEEL)
E LED modules
F Glazen armatuurkap
G Bevestigingspunten ophangbeugels
H Waterpas
I Typesticker
J Bevestigingsmaterialen ophangbeugels

4 Voorzorgsmaatregelen en veiligheidsinstructies

⚠ WAARSCHUWING

Algemene voorzorgsmaatregelen

- Lees eerst de veiligheidsvoorschriften alvorens met de installatie of gebruik van het product te beginnen!
- De fabrikant hecht er het grootste belang aan, dat het product wordt gebruikt en onderhouden op een wijze waarbij de veiligheid van de gebruikers voorop staat. Om een veilig en betrouwbaar gebruik te waarborgen, dient u als volgt te werk te gaan:

1. Lees de handleiding en veiligheidsvoorschriften voordat het product wordt geïnstalleerd.
2. Draagt u er zorg voor dat alle bij de installatie en inbedrijfstelling betrokken personen het relevante uit de handleiding en veiligheidsvoorschriften kennen, alvorens resp. de installatie en inbedrijfstelling van het product plaats vindt. Verzeker u er van, dat die aanwijzingen ook daadwerkelijk worden begrepen. De verantwoording hiervoor ligt bij de installatieverantwoordelijke.

- Neem steeds de veiligheidsvoorschriften in acht. Indien de veiligheidsvoorschriften, waarschuwingen en instructies niet worden opgevolgd kan dit leiden tot zwaar of dodelijk persoonlijk letsel en tot schade aan de installatie.
- Het product (of componenten van het product) staan indien aangesloten onder een spanning van 230V.
- Om een goede en veilige werking te kunnen garanderen dienen bij voorkeur originele onderdelen van de fabrikant te worden toegepast, of onderdelen van een minimaal gelijkwaardige kwaliteit.
- Enige voorzichtigheid is geboden bij de omgang met het armatuur/ met armaturen, ook om schade door mechanische overbelasting van componenten te voorkomen.
- Vermijd stoten en andere oneigenlijke belastingen bij het transport, bij de montage en bij het gebruik van het armatuur en andere producten.
- Armatuurglazen mogen niet worden losgenomen, omdat dit de afdichting zou kunnen beschadigen. Bij het losnemen van het armatuurglas vervalt de garantie.

Installatie

- Het is belangrijk dat het product door een gecertificeerde installateur wordt geïnstalleerd. Indien dit niet gebeurt, dan vervalt de garantie op het product.
- Onder opvolging van de installatierichtlijnen, dienen tegelijk de algemene en lokale bouw-, veiligheid- en installatieregelgeving te worden gerespecteerd.
- Blokkeer altijd het verkeer in het gebied waar het product is geïnstalleerd, voordat aan de installatie gewerkt wordt.
- Houd de directe omgeving gedurende de werkzaamheden vrij van dieren en van (intern) transport.
- Gebruik uitsluitend geïsoleerd gereedschap!
- Verzeker u er van dat de elektrische voeding overeenkomt met de voor het product benodigde spanning en stroomsterkte die op de sticker is vermeld.
- Raadpleeg ten behoeve van het elektrisch aansluiten het aansluitschema van de handleiding, en neem de lokaal geldende wettelijke aansluitvoorwaarden in acht (bijv. in Nederland: NEN 1010).
- Zorg er voor dat de bedrading niet onder spanning komt te staan en dat deze niet los- of klemraakt tussen delen.
- Maak voordat u een kunststof deksel van een armatuur opent deze spanningsloos voor een veilige werksituatie.
- De fabrikant is niet aansprakelijk voor enige schade, voortkomend uit een onjuiste montage.

Onderhoud

- Maak altijd het product spanningsloos voor werkzaamheden aan het product te verrichten.
- Houd er rekening mee dat zowel armatuurglazen als lampen heet worden, en ernstige brandwonden kunnen veroorzaken. Laat lampen na het uitschakelen van een armatuur minimaal gedurende 30 minuten afkoelen, alvorens deze te hanteren.

Storingen

- Wees bij het foutzoeken bedacht op het potentieel gevaar van onder spanning staande delen. Hoewel producten op veiligheid zijn ontworpen en geaard zijn uitgevoerd, is het nooit volledig uit te sluiten dat storingen in dit opzicht gevaar kunnen opleveren. Het hanteren van de elektrische installatie, en het verrichten van metingen daaraan, is voorbehouden aan een erkend elektrotechnisch installateur.
- Maak armaturen in alle gevallen spanningsloos voordat u de kunststof deksel opent (schakel de hoofdschakelaar uit, en borg deze met bijvoorbeeld een hangslot). Wees bedacht op, en voorkom, een onbedoeld inschakelen door anderen of door een geautomatiseerde besturing en/of schemerschakelaar.
- Raak bij storingen het product niet aan zolang de voedingsspanning is ingeschakeld, indien de behuizing is beschadigd, en wanneer het product nat is.

Correcte verwijdering van producten

- Het symbool op het materiaal, de accessoires of verpakking geeft aan dat dit product niet als huishoudelijk afval mag worden behandeld. Voer het apparaat af via het verzamelpunt voor de recycling van afgedankte elektrische en elektronische apparatuur binnen de EU en in andere Europese landen die aparte verzamelsystemen voor gebruikte elektrische en elektronische apparatuur kennen.

5 Montage en installatie

5.1 Voorbereiding voor montage

⚠ GEVAAR

- Schakel de netspanning uit voordat u aan de installatie begint.
- De gehele elektrische installatie dient uitgevoerd te worden door een elektrotechnisch installateur en overeenkomstig te zijn met de plaatselijk geldende wetten en regelgeving.

1. Raadpleeg het lichtplan.
2. Haal de AVILED® premium (blue) uit de verpakking en controleer de inhoud (figuur 2).
   ⚠ VOORZICHTIG Plaats het armatuur met de glasplaat naar boven om beschadigingen aan de glasplaat te voorkomen.
3. Maak de keuze voor ophanging met kettingen of met beugels.
   LET OP De ophanging dient u zelf apart te bestellen bij Agrilight en wordt niet standaard bij het product geleverd.

5.2 De AVILED® premium (blue) elektrisch aansluiten

Het armatuur kan worden bediend via een DALI lichtmanagementsysteem.

LET OP Meerdere armaturen kunnen binnen één systeem worden aangesloten (figuur 4). Raadpleeg de website voor meer informatie betreffende de elektrotechnische installatie.

5.2.1 De voedingskabel aansluiten

1. Schakel de netspanning uit (figuur 3).
2. Verwijder de eindkap met de wartels. Draai hiervoor twee schroeven los met behulp van een Torx 25 schroevendraaier (figuur 5).
3. Duw de voedingskabel door de wartel in de eindkap (figuur 6).
   LET OP Zorg ervoor dat de voedingskabel aan de kant van de elektronica door de wartel steekt.
   LET OP Gebruik een voedingskabel met een buitendiameter van 7-13 mm.
4. Strip de voedingskabel op 150 mm.
5. Strip de bedrading van de voedingskabel op de juiste lengte:

	⏚	N, L
Y:	40 mm	35 mm
X:	8 mm	8 mm

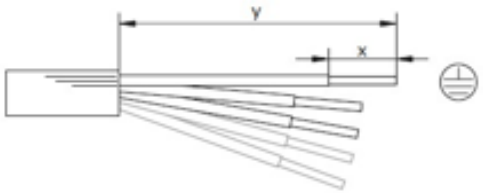

   LET OP De bedrading dient een minimale diameter van 1,5 mm² te hebben.
6. Verwijder de zwarte connector van de voeding uit de AVILED premium (figuur 7).
7. Sluit de bedrading van de voedingskabel aan op de zwarte connector volgens het aansluitschema (figuur 8):

Omschrijving	Wit licht	Nul	Aarde	Blauw licht (indien aanwezig)	Sturing DALI
Klemnummer op zwarte connector	L2	N	⏚	L1	
Klemnummer op witte DALI connector					DA+ DA-

   LET OP Sluit L1 alleen aan indien u de AVILED premium blue variant heeft! Sluit L1 niet aan indien u de AVILED premium variant heeft.
8. Duw de zwarte connector weer terug in de AVILED premium (figuur 9).
   LET OP De connector dient volledig tegen de aansluiting in de AVILED premium te zijn geduwd.

5.2.2 Een DALI lichtmanagementsysteem aansluiten

1. Duw de DALI kabel door de tweede wartel in de eindkap (figuur 10).
   LET OP Gebruik voor de DALI aansluiting een 2 aderige kabel met een buitendiameter van 7-13 mm.
2. Strip de DALI kabel op 250 mm.
3. Strip de bedrading van de Dali kabel op de juiste lengte (zie stap 5 paragraaf 5.2.1).
   LET OP De bedrading dient een minimale diameter van 1,5 mm^2 te hebben.
4. Verwijder de witte DALI connector uit de AVILED premium (figuur 11).
5. Sluit de bedrading van de DALI kabel aan op de witte DALI connector volgens het aansluitschema (zie figuur 12).
6. Duw de witte DALI connector weer terug in de AVILED premium (figuur 13).
   LET OP De connector dient volledig tegen de aansluiting in de AVILED premium te zijn geduwd.
7. Duw de eindkap weer terug op de AVILED premium en bevestig de eindkap met twee schroeven. Draai de schroeven vast met een moment van 1 Nm met behulp van een Torx 25 schroevendraaier (figuur 14).
8. Draai beide wartels vast met een moment van 4 Nm (figuur 15).

5.3 Beugels monteren en het armatuur ophangen

⚠WAARSCHUWING Hang het armatuur nooit vertikaal op. Hierdoor kan het armatuur beschadigen.

LET OP De ophanging dient u zelf apart te bestellen bij Agrilight en wordt niet standaard bij het product geleverd.

Tip! Gebruik de ingebouwde waterpas om het armatuur waterpas te hangen.

1. Schuif de gekozen ophanging in de bevestigingsrails op het armatuur (figuur 16).

Ophanging met montagebeugels

2. Bevestig de plafondbeugel (figuur 16).
3. Verbind de ophangbeugel met de plafondbeugel door middel van de bevestigingsmaterialen (figuur 17).
   LET OP Voer deze handeling uit met twee personen. Ondersteun het armatuur tijdens deze handeling.

Ophanging met kettingen

1. Haak de kettingen (niet meegeleverd) in de ogen van de kettingbeugel.
2. Bevestig de kettingen aan het plafond.
3. Hang het armatuur aan het ophangsysteem.

6 Ingebruikname

- Schakel de netspanning in om de werking van het armatuur te testen. Zie hoofdstuk 8 indien het armatuur niet inschakelt.
  LET OP Het armatuur start standaard op 10% lichtniveau.

7 Onderhoud en onderhoudsschema

- Het armatuur kan gereinigd worden met een vochtige doek.
- Reinig maandelijks de glazen armatuurkap.
- Gebruik geen schurende middelen.
- Gebruik geen bijtende schoonmaakmiddelen of middelen met bleek.

8 Storing en reparatie

⚠WAARSCHUWING Vervang zelf geen onderdelen (ook geen LED of LED module). Indien u dit wel doet, vervalt de garantie.

Indien het armatuur niet inschakelt:

- Controleer de bedrading. Indien de bedrading beschadigd is, laat een vakbekwaam persoon de bedrading vervangen.

De voedingskabel vervangen:

1. Haal de spanning van het armatuur.
2. Draai twee Torx schroeven los op de eindkap met wartels. Gebruik een Torx 20 schroevendraaier.
3. Verwijder de eindkap met wartels (figuur 5).
4. Ontkoppel de voedingskabel van de vierpolige stekker (figuur 7).
5. Verwijder de oude voedingskabel.
6. Sluit een nieuwe voedingskabel aan. Zie paragraaf 5.2.1.
   LET OP Gebruik alleen een voedingskabel met een buitendiameter van 7-13 mm.

Indien de LEDs niet naar behoren werken, kunt u controleren of de bedrading goed is aangesloten op de vierpolige stekker.
Indien de lichtbesturing niet goed werkt, controleer dan de bedrading van de tweepolige DALI stekker.

LET OP Indien het armatuur nog niet naar behoren werkt, neem dan contact op met uw lokale dealer.

9 Buitenbedrijfstelling, demontage, sloop, opslag en transport, milieu

-
  Het symbool op het materiaal, de accessoires of verpakking geeft aan dat dit product niet als huishoudelijk afval mag worden behandeld. Voer het apparaat af via het verzamelpunt voor de recycling van afgedankte elektrische en elektronische apparatuur binnen de EU en in andere Europese landen die aparte verzamelsystemen voor gebruikte elektrische en elektronische apparatuur kennen. Door het apparaat op de juiste manier af te voeren, helpt u mogelijke gevaren voor het milieu en de volksgezondheid te voorkomen die anders door verkeerde behandeling van het afgedankte apparaat zouden worden veroorzaakt. Het recyclen van materialen draagt bij aan het behoud van natuurlijke rijkdommen. Voer daarom uw oude elektrische en elektronische apparatuur niet af via het huishoudelijke afval.
- ***LET OP*** LED’s bevatten elektronica en dienen bij de daarvoor aangewezen instanties te worden aangeleverd.
- Informeer binnen uw regio naar de mogelijkheden om het armatuur af te leveren bij beëindiging van gebruik. Gooi elektrische apparaten en onderdelen niet weg, maar bekijk of (onderdelen van) de module ingeleverd, gerecycled of hergebruikt kunnen worden.
- Sla overige armaturen op in een droge en schone omgeving.

10 Garantie

Een garantieperiode van 5 jaar is van toepassing. Zie de algemene leveringsvoorwaarden en garantiebepalingen voor meer informatie.

EN AVILED® premium (blue) user and assembly manual

Contents

1 Introduction **12**
1.1 Product description 12
2 Technical specifications **12**
3 Overview of Parts **12**
4 Precautions and safety instructions **13**
5 Assembly and installation **14**
5.1 Assembly preparation 14
5.2 Electrical connection of the AVILED® premium (blue) 14
5.2.1 Connection of the power supply cable. 14
5.2.2 Connecting a DALI light management system **15**
5.3 Mounting brackets and installing the fixture 15
6 Commissioning **15**
7 Maintenance and Maintenance Plan **15**
8 Faults and Repairs **16**
9 Decommissioning, Dismantling, Disposal, Storage and Transport, Environment **16**
10 Warranty **16**

Symbols used

In this user manual, the following marking conventions have been used to draw attention to certain subjects or actions.

⚠ DANGER	**Danger!** The life of the user is directly threatened.
⚠ WARNING	**Warning!** The user can (seriously) injure himself or seriously damage the product. A warning indicates injury to the user or damage to the product if the user does not follow the procedures carefully.
⚠ CAUTION	**Caution!** The product can be damaged if the user does not follow the procedures carefully.
NOTICE	**Please note!** A note contains supplementary information for the user. A note draws the user's attention to possible problems.
CE	With this symbol, Agrilight declares that the product conforms to the European legal requirements.
	Risk group 1.
	Risk of electrical shocks.

1 Introduction

1.1 Product description

Intended use
De AVILED® premium (blue) is intended as lighting fixture for lighting livestock buildings and agricultural buildings and halls. Any other form of use than that described above does not constitute an intended use. Agrilight b.v. assumes no liability for damage or injury resulting from such use.

The product conforms to the EMC Directive in accordance with standards EN 55015 and EN 61547.

This is a translation of the original manual. Read the manual carefully and store it in a safe place!

2 Technical specifications

IP class:	IP65
Weight:	8 kg
Dimensions (LxWxH):	554 x 330 x 178 mm
Max. housing temperature:	60°C
Ambient temperature:	-25°C tot +45°C
Voltage:	220-240 VAC (see type label for correct model – I, Figure 1)
Current:	0.18A @ 230V
Starting peak:	<20A (Max. th = 100 microsec.)
Protection:	1 Phase B16 max. 55 fixtures
Frequency:	50-60Hz
Power:	37W LED white system (+/- 5%) – 5W LED blue

3 Overview of Parts (Figure 1)

A End caps
B Housing
C Ventilation plug
D Connection to light management system (OPTIONAL)
E LED modules
F Glass fixture cap
G Hanger bracket fastening points
H Spirit level
I Type label
J Hanger bracket fastening materials

4 Precautions and safety instructions

⚠WARNING

General precautions

- First read the safety instructions before starting the installation or use of the product!
- It is of utmost importance to the manufacturer that the product is used and maintained in a manner that ensures the safety of the users. To guarantee a safe and reliable use, proceed as follows.

1. Read the manual and safety instructions before the product is installed.
2. Make sure that all people involved in the installation and commissioning know the relevant parts of the manual and safety instructions before the installation and commissioning of the product takes place. Make sure that these instructions are really understood. The responsibility for this lies with the person responsible for the installation.

- Always comply with the safety instructions. If the safety instructions, warnings and instructions are not followed, this may lead to serious or lethal personal injury and to damage to the installation.
- If connected, the product (or components of the product) are powered by a 230V power supply.
- To ensure proper and safe operation, preferably original components of the manufacturer should be used, or components of at least the same quality.
- Some caution should be exercised when handling the fixture(s), also to prevent damage due to mechanical overload of the components.
- Avoid jolts and other unintended loads during transport, assembly and use of the fixture and other products.
- Fixture glasses must not be removed, because this may damage the sealing. Removing the fixture glass will terminate the product warranty.

Installation

- It is important that the product is installed by a qualified installer. If this is not the case, this will terminate the product warranty.
- When complying with the installation guidelines, at the same time the general and local building, safety and installation regulations must be respected.
- Always block traffic in the area where the product is installed, before installation starts.
- Keep the direct environment free of animals and of (internal) transport during the work.
- Use insulated tools only!
- Make sure that the electrical power supply corresponds to the voltage and amperage needed for the product as indicated on the label.
- For the electrical connection, refer to the wiring diagram of the manual, and comply with the local legal connecting conditions (e.g. in the Netherlands: NEN 1010).
- Make sure that the wiring is not tensioned and that it does not get loose or stuck between parts.
- Before you open a plastic cover of a fixture, make sure it is disconnected for a safe operating situation.
- The manufacturer does not accept any liability for any damage resulting from incorrect assembly.

Maintenance

- Always disconnect the product before performing work to the product.
- Please bear in mind that both fixture glasses and lamps get hot, and may cause serious burns. Let the lamps cool down for at least 30 minutes after switching off the fixture, before handling it again.

Malfunctions

- When checking malfunctions, be aware of the potential risk of electrically live parts.
  Although products are designed with safety in mind and are earthed, hazards due to malfunctions can never be excluded. Only qualified electricians are permitted to handle the
  electrical installation and to perform measurements on the unit.
- Always disconnect fixtures before opening the plastic cover (turn off the main switch and lock it with, for example, a padlock).
  Be aware of and prevent any accidental activation by others or by an automated control and/or dimmer switch.
- In the event of a malfunction, never touch the product whilst the power supply is still connected, if the casing is damaged, or when the product is wet.

Correct removal of products

- The symbol on the product, the accessories or packaging indicates that this product must not be treated as household waste. Dispose of the product via a collection point for the recycling of waste electrical and electronic equipment within the EU and in other European countries that operate separate collection systems for waste electrical and electronic equipment.

5 Assembly and installation

5.1 Assembly preparation

⚠DANGER

- Switch off the mains voltage before you start the installation.
- The complete electrical installation should be performed by an electrical fitter and be in accordance with local laws and regulations.

1. Refer to the lighting plan.
2. Remove the AVILED® premium (blue) from the packaging and check the contents (Figure 2).
   ⚠CAUTION Place the fixture down with the glass cover facing upwards to avoid damage to the glass cover.
3. Choose installation with chains or with brackets.
   NOTICE The mounting system must be ordered separately from Agrilight and is not supplied as standard with the product.

5.2 Electrical connection of the AVILED® premium (blue)

The fixture can be operated by means of a DALI light management system.
NOTICE Several fixtures may be connected within one system (Figure 4). Refer to the website for more information about the electrical installation.

5.2.1 Connection of the power supply cable.

1. Switch off the mains voltage (Figure 3).
2. Remove the end cap with the glands. Unscrew two screws for this using a Torx 25 screwdriver (Figure 5).
3. Push the power supply cable through the gland in the end cap (Figure 6).
   NOTICE Make sure that the power supply cable projects through the gland on the side of the electronics.
   NOTICE Use a power supply cable having an outer diameter of 7-13 mm.
4. Strip the power supply cable to 150 mm.
5. Strip the wiring of the power supply cable to the correct length:

	⏚	N, L
Y:	40 mm	35 mm
X:	8 mm	8 mm

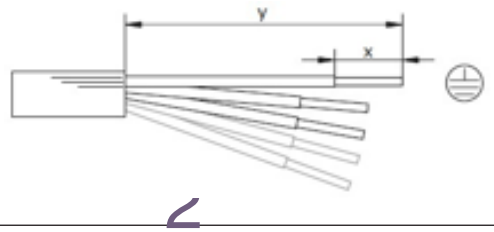

NOTICE The wiring must have a minimum diameter of 1.5 mm .

6. Remove the black connector of the power supply from the AVILED premium (Figure 7).
7. Connect the wiring of the power supply cable to the black connector according to the wiring diagram (Figure 8):

Description	White light	Zero	Earth	Blue light (if present)	DALI control
Clamp number on black connector	L2	N	⏚	L1	
Clamp number on white DALI connector					DA+ DA-

NOTICE Only connect L1 if you have the AVILED premium blue model! Do not connect L1 if you have the AVILED premium model.

8. Push the black connector back into the AVILED premium (Figure 9).

NOTICE The connector should be pushed completely against the connection in the AVILED premium.

5.2.2 Connecting a DALI light management system

1. Push the DALI cable through the second gland in the end cap (Figure 10).
   NOTICE For the DALI connection, use a twin-core cable having an outer diameter of 7-13 mm.
2. Strip the DALI cable to 250 mm.
3. Strip the DALI cable wiring to the correct length (see step 5 of section 5.2.1).
   NOTICE The wiring must have a minimum diameter of 1.5 mm^2.
4. Remove the white DALI connector from the AVILED premium (Figure 11).
5. Connect the DALI cable wiring to the white DALI connector according to the wiring diagram (see Figure 12).
6. Push the white DALI connector back into the AVILED premium (Figure 13).
   NOTICE The connector should be pushed completely against the connection in the AVILED premium.
7. Push the end cap back on the AVILED premium and attach the end cap with two screws. Tighten the screws with a moment of 1 Nm using a Torx 25 screwdriver (Figure 14).
8. Tighten both glands with a moment of 4 Nm (Figure 15).

5.3 Mounting brackets and installing the fixture

⚠WARNING Never install the fixture vertically. This could result in damage to the fixture.

NOTICE The mounting system must be ordered separately from Agrilight and is not supplied as standard with the product.

Tip! Use the integral spirit level to adjust the fixture so that it is level.

1. Push the selected mounting into the mounting rails of the fixture (16).

Installation with mounting brackets

2. Fasten the ceiling bracket (Figure 16).
3. Connect the hanger bracket with the ceiling bracket by means of the fastening materials (Figure 17).
   NOTICE Perform this operation with two people. Support the fixture during this operation.

Installation with chains

1. Hook the chains (not supplied) into the eyes of the bracket.
2. Fasten the chains to the ceiling.
3. Attach the fixture to the mounting system.

6 Commissioning

- Switch on the mains voltage to test the operation of the fixture. See chapter 8 if the fixture does not switch on.
  NOTICE The fixture will start at a 10% light level by default.

7 Maintenance and Maintenance Plan

- The fixture can be cleaned using a damp cloth.
- Clean the glass fixture cap once a month.
- Do not use abrasive cleaning agents.
- Do not use caustic cleaning agents or products with bleach.

8 Faults and Repairs

⚠WARNING Do not replace any parts yourself (not even LEDs or LED modules). Doing so will terminate the product warranty.

If the fixture does not switch on:

- Check the wiring. If the wiring is damaged, have a qualified person replace the wiring.

Replacement of the power supply cable:

1. Switch off the power supply to the fixture.
2. Loosen two Torx screws on the end cap with glands. Use a Torx 20 screwdriver.
3. Remove the end cap with glands (Figure 5).
4. Disconnect the power supply cable from the four-pin plug (Figure 7).
5. Remove the old power supply cable.
6. Connect a new power supply cable. See section 5.2.1.
   NOTICE Only use a power supply cable with an outer diameter of 7-13 mm.

If the LEDs do not function correctly, you can check whether the wiring is connected properly to the four-pin plug.
If the light management does not function correctly, check the wiring of the two-pin DALI plug.

NOTICE If the fixture still does not function correctly, please contact your local dealer.

9 Decommissioning, Dismantling, Disposal, Storage and Transport, Environment

-
  The symbol on the product, the accessories or packaging indicates that this product must not be treated as household waste. Dispose of the product via a collection point for the recycling of waste electrical and electronic equipment within the EU and in other European countries that operate separate collection systems for waste electrical and electronic equipment. By disposing of the product in the proper manner, you help to avoid possible hazards for the environment and public health that could otherwise be caused by improper treatment of waste equipment. The recycling of materials contributes to the conservation of natural resources. Therefore do not dispose of your old electrical and electronic equipment with the household waste.
- ***NOTICE*** LEDs contain electronic parts and must be handed in to the appropriate authorities.
- Find out about the disposal possibilities in your area for the fixture at the end of its service life. Do not throw electrical devices and parts away; check whether (parts of) the modules can be handed in, recycled or re-used.
- Store spare fixtures in a dry and dust-free place.

10 Warranty

We offer a warranty of five (5) years on the product. Refer to the general terms of delivery for further information.

F AVILED® premium (blue) manuel de l'utilisateur et installation

Sommaire

1 Introduction **18**
1.1 Description du produit 18
2 Caractéristiques techniques **18**
3 Liste des composants **18**
4 Mesures de précaution et instructions de sécurité **19**
5 Montage et installation **20**
5.1 Préparation au montage 20
5.2 Raccordement électrique du luminaire AVILED®premium (blue) 20
5.2.1 Connexion du câble d'alimentation 20
5.2.2 Connecter un système de gestion de l'éclairage DALI **21**
5.3 Supports de montage et l'installation du luminaire 21
6 Mise en service **21**
7 Schéma de maintenance et d'entretien **22**
8 Dépannage et réparation **22**
9 Mise hors service, démontage, mise au rebut, stockage et transport, protection de l'environnement **22**
10 Garantie **22**

Symboles utilisés

Dans ce manuel, les symboles suivants sont utilisés afin d'attirer l'attention sur certains sujets ou certaines actions.

⚠ DANGER	**Danger de mort !**La vie de l'utilisateur est directement menacée.
⚠ AVERTISSEMENT	**Avertissement !** L'utilisateur peut se blesser (grièvement) ou endommager sérieusement le produit. Un avertissement indique un risque de dommage pour l'utilisateur ou le produit si l'utilisateur ne respecte pas scrupuleusement les procédures.
⚠ PRUDENCE	**Soyez prudent !**Il existe un risque de dommage pour le produit si l'utilisateur ne respecte pas scrupuleusement les procédures.
ATTENTION	**Attention !** Une remarque contenant des informations complémentaires destinées à l'utilisateur. Une remarque attire l'attention de l'utilisateur sur d'éventuels problèmes.
CE	En apposant ce symbole, Agrilight certifie respecter les exigences légales européennes.
	Groupe de risque 1.
	Risque de chocs électriques.

1 Introduction

1.1 Description du produit

Utilisation prévue
Le luminaire AVILED® premium (blue) est conçu pour éclairer les étables ainsi que les bâtiments et hangars agricoles. Toute utilisation autre que l'utilisation prévue précitée est considérée inappropriée. Agrilight b.v. ne pourra pas être tenu responsable de dommages ou blessures causés par une utilisation inappropriée.

Ce produit répond à la directive EMC selon les normes EN55015 et EN61547.

Le présent document est le manuel d'origine. Lisez et conservez soigneusement ce manuel !

2 Caractéristiques techniques

Indice de protection IP :	IP65
Masse :	8 Kg
Dimensions (LxlxH) :	554 x 330 x 178 mm
Température maximale du boîtier :	60 °C
Température ambiante :	-25 °C à +45 °C
Tension :	220-240 VAC (voir autocollant pour connaitre le type correspondant – I, figure 1)
Courant :	0,18A @ 230V
Pic de courant :	<20A (Max. th = 100 microsec.)
Disjoncteur :	Monophasé B16 55 luminaires au maximum
Fréquence :	50 à 60 Hz
Puissance :	37 W LED système blanche (+/- 5%) – 5 W LED bleu

3 Liste des composants (figure 1)

A Couvercles d'extrémité
B Boîtier
C Bouchon de ventilation
D Connexion du système de commande d'éclairage (EN OPTION)
E Modules LED
F Panneau d'éclairage en verre
G Points de fixation étriers de suspension
H Bulle de niveau
I Autocollant précisant le type
J Matériel de fixation crochets de suspension

4 Mesures de précaution et instructions de sécurité

⚠ AVERTISSEMENT

Mesures de précaution générales

- Lisez d'abord les consignes de sécurité avant de démarrer l'installation du produit ou avant de l'utiliser !
- Le fabricant accorde la plus haute importance à ce que le produit soit utilisé et entretenu de façon à préserver la sécurité des utilisateurs en priorité. Afin de garantir une utilisation sûre et fiable, les consignes d'utilisation suivantes devront être respectées :

1. Lisez attentivement la notice et les consignes de sécurité avant l'installation du produit.
2. Veillez à ce que les personnes impliquées dans l'installation et dans la mise en service, soient informées des éléments importants contenus dans cette notice et les consignes de sécurité avant de procéder à l'installation et à la mise en service du produit. Assurez-vous que ces instructions soient réellement comprises par les personnes concernées. La personne responsable de l'installation en porte la responsabilité.

- Veillez à toujours respecter les consignes de sécurité. Le non-respect des consignes de sécurité, des avertissements et des instructions, peut provoquer des blessures graves ou mortelles et peut endommager l'installation.
- Le voltage du produit (ou de ses composants) lorsqu'il est/ils sont connecté(s) est de 230 V.
- Afin de garantir que l'appareil fonctionne correctement et en toute sécurité, les pièces utilisées doivent être de préférence des pièces d'origine du fabricant ou être de qualité au moins équivalente.
- Il importe d'être vigilant lors de la manipulation du luminaire/des luminaires, afin d'éviter tout dommage provoqué par une surcharge mécanique des composants.
- Veillez à éviter tout coup ou choc durant le transport, le montage et l'utilisation du luminaire et des autres produits.
- Les verres de protection du luminaire ne doivent être retirés, ceci affecterait leur étanchéité. En retirant le verre de protection, la garantie ne sera plus valable.

Installation

- Il est important de faire installer le produit par un installateur certifié. A défaut, la garantie sur ce produit n'est pas valable.
- L'installation doit être réalisée en respectant les directives d'installation ainsi que la réglementation générale et locale en vigueur, relative au bâtiment, à la sécurité et à l'installation.
- Bloquez toujours la circulation dans la zone d'installation du produit, avant toute intervention sur l'installation.
- Durant les travaux, bloquez l'accès direct aux animaux et au transport (interne).
- Utilisez des outils isolés uniquement !
- Assurez-vous que l'alimentation électrique correspond au voltage nécessaire au fonctionnement du produit ainsi qu'à l'ampérage figurant sur l'étiquette.
- En ce qui concerne le raccordement électrique, veuillez consulter le schéma de câblage électrique inclus dans la notice et veuillez observer la réglementation de raccordement légale en vigueur (par exemple aux Pays-Bas : NEN 1010).
- Veillez à ce que le câblage soit mis hors tension et que celui-ci ne se débranche pas, ni se coince entre les composants.
- Afin de sécuriser l'intervention, mettez le luminaire hors tension avant de d'ouvrir le couvercle en plastique.
- Le fabricant décline toute responsabilité pour les dommages causés par un montage non-conforme.

Entretien

- Mettez toujours le produit hors tension avant de commencer les travaux de réparation.
- Soyez vigilant, les verres de protection ainsi que la lampe peuvent devenir brûlants et peuvent provoquer de brûlures sévères. Avant toute manipulation du luminaire, laissez refroidir les lampes pendant au minimum 30 minutes après la mise hors tension.

Dépannage

- Lorsque vous recherchez l'origine d'une panne, soyez attentif au fait que les éléments sous tension peuvent constituer un danger potentiel. Bien que les produits soient conçus pour répondre aux normes de sécurité et qu'ils aient été mis à la terre, les dangers provoqués par les pannes ne peuvent jamais être entièrement exclus. La manipulation de l'installation électrique ainsi que les mesures effectués sur l'installation, sont réservées à l'installateur électrotechnique agréé.
- Dans tous les cas, mettez les luminaires hors tension avant de soulever le couvercle en plastique (coupez le courant au niveau du commutateur principal et verrouillez celui-ci à l'aide d'un cadenas par exemple). Soyez vigilant, et évitez une mise sous tension accidentelle provoquée par d'autres personnes, par une commande automatique et/ou par un capteur crépusculaire.
- En cas de panne, ne touchez pas le produit tant que le système est sous tension, ou si le boitier du luminaire est endommagé ou si le produit est humide.

Mise au rebut des produits

- Ce symbole affiché sur le matériel, ses accessoires ou son emballage indique que le produit ne doit pas être traité comme un déchet ménager. Veuillez mettre cet équipement au rebut au point de collecte prévu pour le recyclage des déchets des équipements électriques et électroniques. Dans l'Union Européenne et d'autres pays européens disposant de systèmes de collecte distincts pour les produits électriques et électroniques usagés.

5 Montage et installation

5.1 Préparation au montage

⚠DANGER

- Coupez l'alimentation avant de commencer l'installation.
- Toute l'installation électrique doit être réalisée par un électricien, conformément à la législation et à la réglementation en vigueur pour le site.

1. Consultez le plan d'éclairage.
2. Sortez le luminaireAVILED®premium (blue)de son emballage et vérifiez le contenu (figure 2).
   ⚠PRUDENCE Placez le luminaire avec le panneau en verre vers le haut pour éviter de l'endommager.
3. Choisissez une suspension par chaînes ou par étriers.
   ATTENTION La suspension doit être commandée séparément auprès d'Agrilight et n'est pas livrée de série avec le produit.

5.2 Raccordement électrique du luminaire AVILED®premium (blue)

Le luminaire peut être commandé par un système de gestion d'éclairage DALI.

ATTENTION Plusieurs luminaires peuvent être connectés dans un même système (figure 4). Consultez le site web pour plus d'information concernant l'installation électrique.

5.2.1 Connexion du câble d'alimentation

1. Coupez le courant (figure 3).
2. Retirez le couvercle d'extrémité avec les presse-étoupes. Pour cela, dévissez deux vis à l'aide d'un tournevis Torx 25 (figure 5).
3. Faites passer câble d'alimentation dans le presse-étoupe du couvercle d'extrémité (figure 6).
   ATTENTION Faites en sorte de faire passer le câble d'alimentation dans le presse-étoupe du côté de la commande électronique.
   ATTENTION Utilisez un câble d'alimentation ayant un diamètre extérieur de 7-13 mm.
4. Dénudez le câble d'alimentation à 150 mm.
5. Dénudez les fils du câble d'alimentation à la bonne longueur :

	⏚	N, L
Y :	40 mm	35 mm
X :	8 mm	8 mm

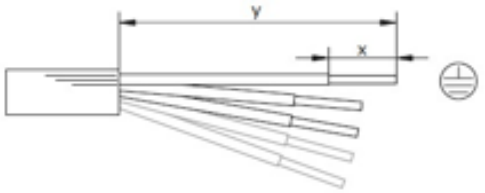

ATTENTION Les fils doivent avoir un diamètre minimum de 1,5 mm.

6. Retirer le connecteur noir de l'alimentation du luminaire AVILED premium (figure 7). 7).
7. Raccordez les fils du câble d'alimentation au connecteur noir selon le schéma de raccordement (figure 8) :

Description	Lumière blanche	Neutre	Terre	Lumière bleue (si présente)	Commande DALI
N° de borne sur connecteur noir	L2	N	⏚	L1	
N° de borne sur connecteur DALI blanc					DA+ DA-

ATTENTION Raccordez L1 uniquement si vous possédez le modèle de luminaire AVILED premium blue ! Ne raccordez pas L1 si vous ne possédez que le luminaire AVILED premium (sans la variante blue).

8. Réinsérez le connecteur noir dans le luminaire AVILED premium (figure 7).
   ATTENTION Le connecteur doit être complètement appuyé contre le raccordement dans l'AVILED premium.

5.2.2 Connecter un système de gestion de l'éclairage DALI

1. Faites passer câble DALI dans le deuxième presse-étoupe du couvercle d'extrémité (figure 10).
   ATTENTION Pour la connexion du DALI, utilisez un câble bipolaire ayant un diamètre extérieur de 7 à 13 mm.
2. Dénudez le câble d'alimentation à 250 mm.
3. Dénudez les fils du câble Dali à la bonne longueur(voir étape 5 paragraphe 5.2.1).
   ATTENTION Les fils doivent avoir un diamètre minimum de 1,5 mm^2.
4. Retirer le connecteur DALI blanc du luminaire AVILED premium (figure 11).
5. Raccordez les fils du câble DALI au connecteur blanc DALI selon le schéma de raccordement (figure 12).
6. Réinsérez le connecteur DALI dans le luminaire AVILED premium (figure 13).
   ATTENTION Le connecteur doit être complètement appuyé contre le raccordement dans l'AVILED premium.
7. Remettez en place le couvercle d'extrémité sur l'AVILED premium et fixez-le à l'aide de deux vis. Serrez les vis avec un couple de serrage de 1 Nm à l'aide d'un tournevis Torx 25 (figure 14).
8. Serrez les vis des deux presse-étoupes avec un couple de serrage de 4 Nm (figure 15)..

5.3 Supports de montage et l'installation du luminaire

⚠ AVERTISSEMENT N'installez jamais le luminaire en position verticale. Vous risquez dans ce cas de l'endommager.

ATTENTION La suspension doit être commandée séparément auprès d'Agrilight et n'est pas livrée de série avec le produit.

Conseil !Utilisez le niveau à bulle incorporé pour suspendre le luminaire parfaitement à l'horizontale.

1. Glissez la suspension choisie dans les rails de fixation du luminaire (figure 16).

Suspension sur crochets de montage

2. Fixez les crochets de plafond (figure 16).
3. Reliez les crochets de suspension à les crochets de plafond à l'aide du matériel de suspension (figure 17).
   ATTENTION Prévoyez deux personnes pour réaliser cette opération. Soutenez le luminaire pendant cette opération.

Suspension sur chaînes

1. Accrochez les chaînes (non incluses) dans les œillets de les crochets.
2. Fixez les chaînes au plafond.
3. Accrochez le luminaire au système de suspension.

6 Mise en service

- Mettez le luminaire sous tension pour vérifier son fonctionnement. Si le luminaire ne s'allume pas, consultez le chapitre 8.
  ATTENTION Au démarrage, l'intensité lumineuse standard est de 10 %.

7 Schéma de maintenance et d'entretien

- Le luminaire peut être nettoyé avec un chiffon humide.
- Nettoyez le panneau en verre du luminaire une fois par mois.
- N'utilisez aucun produit abrasif.
- N'utilisez pas de produits mordants ou de blanchiment.

8 Dépannage et réparation

⚠AVERTISSEMENT Ne remplacez pas vous-même les composants défectueux (y compris un point LED ou un module LED). Ceci rendrait la garantie non valable.

Si le luminaire ne s'allume pas :

- Vérifiez le câblage. Si le câblage est endommagé, faites-le remplacer par un technicien agréé.

Remplacement du câble d'alimentation :

1. Mettez le luminaire hors tension.
2. Dévissez les deux vis Torx sur le couvercle d'extrémité avec les presse-étoupes. Utilisez pour cela un tournevis Torx 20.
3. Retirez le couvercle d'extrémité avec les presse-étoupes (figure 5).
4. Débranchez le câble d'alimentation de la prise quadripolaire (figure 7).
5. Retirez l'ancien câble d'alimentation.
6. Raccordez un nouveau câble d'alimentation. Voir paragraphe 5.2.1.
   ATTENTION Utilisez uniquement un câble d'alimentation ayant un diamètre extérieur de 7 à 13 mm.

Si les LED ne fonctionnent pas correctement, vérifiez si le câblage est correctement connecté au niveau de la prise quadripolaire.
Si la commande du luminaire ne fonctionne pas correctement, vérifiez le câblage de la prise bipolaire DALI.

ATTENTION Si le luminaire ne fonctionne toujours pas correctement, contactez votre revendeur local.

9 Mise hors service, démontage, mise au rebut, stockage et transport, protection de l'environnement

- Ce symbole affiché sur le matériel, ses accessoires ou son emballage indique que le produit ne doit pas être traité comme un déchet ménager. Veuillez mettre cet équipement au rebut au point de collecte prévu pour le recyclage des déchets des équipements électriques et électroniques. Dans l'Union Européenne et d'autres pays européens disposant de systèmes de collecte distincts pour les produits électriques et électroniques usagés. En vous assurant de la mise au rebut correct de ce produit, vous contribuez à réduire les risques potentiels pour l'environnement et la santé publique susceptibles de se produire suite à une gestion inappropriée des déchets de ce produit. Le recyclage des matériels contribue à la préservation des ressources naturelles. Nous vous remercions donc de ne pas mettre vos équipements électriques et électroniques au rebut avec les ordures ménagères normales.
- ***ATTENTION*** Les LED contiennent des composants électroniques et doivent par conséquent être déposées dans un centre agréé.
- Informez-vous dans votre région des possibilités de dépôt du luminaire en fin de vie. Ne jetez pas directement les appareils électriques et leurs composants, mais vérifiez s'ils peuvent être déposés dans un centre de tri, recyclés ou réutilisés.
- Stockez les luminaires non utilisés dans un environnement sec et propre.

10 Garantie

La période de garantie est de 5 ans. Consultez les conditions générales de livraison et de garantie pour plus d'information.

Inhaltsverzeichnis

1 Einleitung **24**
1.1 Produktbeschreibung 24
2 Technische Daten **24**
3 Teileliste **24**
4 Vorsichtsmaßnahmen und Sicherheitshinweise **25**
5 Montage und Installation **26**
5.1 Vorbereitung der Montage 26
5.2 AVILED® premium (blue) elektrisch anschließen 26
5.2.1 Netzkabel anschließen 26
5.2.2 DALI-Lichtmanagementsystem anschließen **27**
5.3 Bügel montieren und Armatur aufhängen 27
6 Inbetriebnahme **27**
7 Wartung und Wartungsplan **27**
8 Störungen und Reparatur **28**
9 Außerbetriebnahme, Demontage, Entsorgung, Lagerung und Transport, Umwelt **28**
10 Gewährleistung **28**

Verwendete Symbole

In dieser Bedienungsanleitung werden
die folgenden Symbole verwendet, um die Aufmerksamkeit des Lesers auf bestimmte Aspekte oder Handlungen zu lenken.

⚠ GEFAHR	**Lebensgefahr!** Es besteht Lebensgefahr für den Anwender.
⚠ WARNUNG!	**Warnung!** Der Anwender kann sich (schwer) verletzen oder das Produkt schwer beschädigen. Eine Warnung weist darauf hin, dass es zu Personen- oder Sachschäden kommen kann, wenn der Anwender die Verfahren nicht sorgfältig ausführt.
⚠ VORSICHT	**Vorsicht!** Das Produkt kann beschädigt werden, wenn der Anwender die Verfahren nicht sorgfältig ausführt.
ACHTUNG	**Achtung!** Eine Anmerkung mit ergänzenden Informationen für den Anwender. Eine Anmerkung macht den Anwender auf mögliche Probleme aufmerksam.
CE	Mit diesem Symbol erklärt Agrilight, dass das Produkt den gesetzlichen europäischen Anforderungen genügt.
	Risikogruppe 1.
	Warnung vor gefährlicher elektrischer Spannung

1 Einleitung

1.1 Produktbeschreibung

Sachgemäßer Gebrauch
Die AVILED® premium (blue) ist als Beleuchtungsarmatur für die Beleuchtung von Ställen, landwirtschaftlichen Gebäuden und Hallen gedacht. Jeder andere als der oben beschriebene Gebrauch gilt als unsachgemäßer Gebrauch. Agrilight b.v. übernimmt keinerlei Haftung für Sach- oder Personenschäden, die durch einen unsachgemäßen Gebrauch entstanden sind.

Das Produkt entspricht der EMV-Richtlinie gemäß den Normen EN55015 und EN61547.

Dies ist die Original-Bedienungsanleitung. Bitte lesen Sie diese Bedienungsanleitung sorgfältig und bewahren Sie sie gut auf!

2 Technische Daten

IP-Schutzart:	IP65
Gewicht:	8 kg
Abmessungen (L x B x H):	554 x 330 x 178 mm
Max. Gehäusetemperatur:	60 °C
Umgebungstemperatur:	-25 °C bis + 45 °C
Nennspannung:	220 - 240 VAC (siehe Typenaufkleber für die richtige Ausführung – I, Abbildung 1)
Strom:	0,18 A @ 230 V
Einschaltspitzenstrom:	<20 A (Max. th = 100 Mikrosek.)
Sicherung:	1 Phase B 16 max. 55 Armaturen
Frequenz:	50 - 60 Hz
Leistung:	37 W LED weiß System (+/- 5 %) – 5 W LED Blau

3 Teileliste (Abbildung 1)

A Endabdeckungen
B Gehäuse
C Lüftungsstopfen
D Anschluss für Lichtmanagementsystem (OPTIONAL)
E LED-Module
F Armaturenabdeckung Glas
G Befestigungspunkte Aufhängebügel
H Wasserwaage
I Typenaufkleber
J Befestigungsmaterial Aufhängebügel

4 Vorsichtsmaßnahmen und Sicherheitshinweise

⚠ WARNUNG!

Allgemeine Vorsichtsmaßnahmen

- Lesen Sie zunächst die Sicherheitsvorschriften, bevor Sie mit der Installation beginnen oder das Produkt verwenden!
- Der Hersteller legt großen Wert darauf, dass das Produkt so verwendet und gewartet wird, dass die Sicherheit der Anwender an erster Stelle steht. Um einen sicheren und zuverlässigen Gebrauch zu gewährleisten, gehen Sie bitte folgendermaßen vor:

1. Bitte lesen Sie diese Anleitung und die Sicherheitsvorschriften vor der Installation des Produkts.
2. Sorgen Sie dafür, dass alle Personen, die an der Installation und Inbetriebnahme beteiligt sind, mit den relevanten Informationen dieser Anleitung und der Sicherheitsvorschriften vertraut sind, bevor die Installation bzw. Inbetriebnahme des Produkts erfolgt. Stellen Sie sicher, dass die Anweisungen auch tatsächlich verstanden wurden. Die Verantwortung dafür trägt der Verantwortliche für die Installation.

- Bitte beachten Sie stets die Sicherheitsvorschriften. Werden die Sicherheitsvorschriften, Warnungen und Anweisungen nicht befolgt, kann dies zu schweren oder tödlichen Verletzungen und Schäden an der Anlage führen.
- Das Produkt (oder die Komponenten des Produkts) stehen, wenn angeschlossen, unter einer Spannung von 230 V.
- Um eine korrekte und sichere Arbeitsweise garantieren zu können, müssen vorzugsweise Originalersatzteile des Hersteller oder Ersatzteile von mindestens gleicher Qualität verwendet werden.
- Um Schäden an den Komponenten durch mechanische Überlastung zu vermeiden, ist Vorsicht beim Umgang mit der Armatur/den Armaturen geboten.
- Stöße und andere unangemessene Belastungen während des Transports, der Montage und der Verwendung der Armatur und anderer Produkte sind zu vermeiden.
- Armaturengläser dürfen nicht entfernt werden, weil dies zur Beschädigung der Dichtung führen würde. Wird das Armaturenglas dennoch entfernt, erlischt die Garantie.

Installation

- Wichtig ist, dass das Produkt von einer zertifizierten Fachkraft angeschlossen wird. Erfolgt dies nicht, erlischt die Garantie für dieses Produkt.
- Neben der Einhaltung der Installationsrichtlinien müssen gleichzeitig die allgemeinen und lokalen Bau-, Sicherheits- und Installationsvorschriften beachtet werden.
- Der Verkehr in dem Bereich, in dem das Produkt installiert wird, ist vor den Installationsarbeiten immer abzusperren.
- Während der Arbeiten ist die unmittelbare Umgebung frei von Tieren und (innerbetrieblichen) Transportmitteln zu halten.
- Nur isolierte Werkzeuge verwenden!
- Es muss sichergestellt werden, dass die Stromzufuhr der für das Produkt erforderlichen, auf dem Aufkleber angegebenen Spannung und Stromstärke entspricht.
- Für den elektrischen Anschluss sind der Schaltplan in dieser Anleitung sowie lokal geltende gesetzliche Anschlussbedingungen (für die Niederlande z. B. NEN 1010) zu berücksichtigen.
- Es ist darauf zu achten, dass die Kabel nicht unter Spannung geraten und sich nicht zwischen Teilen lösen oder eingeklemmt werden.
- Vor dem Öffnen eines Kunststoffdeckels einer Armatur muss die Armatur zur Gewährleistung sicherer Arbeitsbedingungen spannungsfrei gemacht werden.
- Der Hersteller haftet nicht für Schäden, die auf eine nicht korrekte Montage zurückzuführen sind.

Wartung

- Das Produkt muss immer spannungsfrei gemacht werden, bevor Arbeiten an dem Produkt verrichtet werden.
- Es ist zu beachten, dass sowohl Armaturengläser als auch Lampen heiß werden und schwere Brandwunden verursachen können. Lampen nach dem Ausschalten der Armatur mindestens 30 Sekunden abkühlen lassen, bevor diese verwendet werden.

Störungen

- Bitte beachten Sie bei der Fehlersuche die potenzielle Gefährdung durch unter Spannung stehende Teile. Auch wenn die Produkte mit dem Ziel der Sicherheit entworfen wurden und mit Erdung ausgeführt sind, kann nie vollkommen ausgeschlossen werden, dass Störungen in dieser Hinsicht eine Gefahr darstellen. Der Umgang mit elektrischen Anlagen und die Durchführung von Messungen an ihnen ist Aufgabe von elektrotechnischen Fachkräften.
- Vor dem Öffnen der Kunststoffabdeckung sind die Armaturen immer spannungsfrei zu machen (Hauptschalter ausschalten und sichern, z. B. mit einem Vorhängeschloss). Bitte beachten Sie, dass es zu einem versehentlichen Einschalten durch Dritte oder durch die automatische Steuerung und/oder den Dämmerungsschalter kommen kann und vermeiden Sie dies möglichst.
- Berühren Sie das Produkt im Störungsfall nicht, solange die Stromzufuhr eingeschaltet ist, wenn das Gehäuse beschädigt ist und wenn das Produkt nass ist.

Richtige Entsorgung

- Dieses Symbol auf dem Produkt, dem Zubehör oder der Verpackung besagt, dass dieses Produkt nicht als Hausmüll entsorgt werden darf. Bringen Sie das Gerät in der EU und in anderen europäischen Ländern, die eigene Sammelsysteme für gebrauchte elektrische und elektronische Geräte haben, zu einem Recyclinghof für nicht mehr verwendete elektrische und elektronische Geräte.

5 Montage und Installation

5.1 Vorbereitung der Montage

⚠ GEFAHR

- Bevor Sie mit der Installation beginnen, vergewissern Sie sich bitte, dass alle Leitungen spannungsfrei sind.
- Die gesamte elektrische Installation darf nur von einer Elektrofachkraft durchgeführt werden und muss den vor Ort geltenden Gesetzen und Vorschriften entsprechen.

1. Sehen Sie sich den Lichtplan an.
2. Nehmen Sie die AVILED® premium (blue) aus der Verpackung und überprüfen Sie den Inhalt (Abbildung 2).
   ⚠ VORSICHT Legen Sie die Armatur mit der Glasplatte nach oben ab, um eine Beschädigung der Glasplatte zu vermeiden.
3. Entscheiden Sie, ob Sie die Aufhängung mit Ketten oder Bügeln ausführen möchten.
   ACHTUNG Die Aufhängung müssen Sie separat bei Agrilight bestellen, sie ist nicht im Lieferumfang des Produkts enthalten.

5.2 AVILED® premium (blue) elektrisch anschließen

Die Armatur kann über ein DALI-Lichtmanagementsystem bedient werden.

ACHTUNG Mehrere Armaturen können in einem System angeschlossen werden (Abbildung 4). Auf der Website finden Sie weitere Informationen zur elektrotechnischen Installation.

5.2.1 Netzkabel anschließen

1. Schalten Sie die Netzspannung aus (Abbildung 3).
2. Entfernen Sie die Endabdeckung mit den Kabelverschraubungen. Lockern Sie dazu zwei Schrauben mit einem Torx-Schraubendreher 25 (Abbildung 5).
3. Ziehen Sie das Netzkabel durch die Kabelverschraubung in der Endabdeckung (Abbildung 6).
   ACHTUNG Das Netzkabel muss auf der Seite der Elektronik aus der Kabelverschraubung kommen.
   ACHTUNG Verwenden Sie nur Netzkabel mit einem Außendurchmesser von 7 - 13 mm.
4. Manteln Sie das Netzkabel 150 mm weit ab.
5. Manteln Sie die Drähte des Netzkabels auf der richtigen Länge ab:

	⏚	N, L
Y:	40 mm	35 mm
X:	8 mm	8 mm

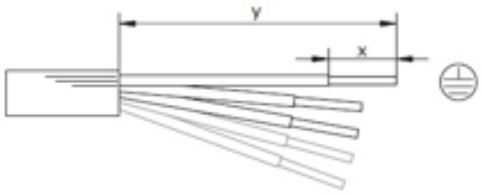

2

   ACHTUNG Die Drähte müssen einen Mindestdurchmesser von 1,5 mm haben.
6. Entfernen Sie den schwarzen Verbinder der Stromzufuhr aus der AVILED premium (Abbildung 7).
7. Schließen Sie die Drähte des Netzkabels gemäß Schaltplan an dem schwarzen Verbinder an (Abbildung 8):

Beschreibung	weißes Licht	Neutralleiter	Erdungskabel	blaues Licht (sofern vorhanden)	DALI-Steuerung
Klemmennummer auf schwarzem Verbinder	L2	N	⏚	L1	
Klemmennummer auf weißem DALI-Verbinder					DA+ DA-

   ACHTUNG Schließen Sie L1 nur an, wenn Sie die Variante AVILED premium blue haben! Schließen Sie L1 nicht an, wenn Sie die Variante AVILED premium haben.
8. Schieben Sie den schwarzen Verbinder wieder in die AVILED premium (Abbildung 9).
   ACHTUNG Der Verbinder muss ganz an den Anschluss in der AVILED premium geschoben werden.

5.2.2 DALI-Lichtmanagementsystem anschließen

1. Schieben Sie das DALI-Kabel durch die zweite Kabelverschraubung in der Endabdeckung (Abbildung 10).
   ACHTUNG Verwenden Sie für den DALI-Anschluss ein 2-adriges Kabel mit einem Außendurchmesser von 7 - 13 mm.
2. Manteln Sie das DALI-Kabel 250 mm weit ab.
3. Manteln Sie die Drähte des DALI-Kabels in der richtige Länge ab (siehe Schritt 5 in Kapitel 5.2.1).
   ACHTUNG Die Drähte müssen einen Mindestdurchmesser von 1,5 mm^2 haben.
4. Entfernen Sie den weißen DALI-Verbinder aus der AVILED premium (Abbildung 11).
5. Schließen Sie die Drähte des DALI-Kabels gemäß Schaltplan an dem weißen DALI-Verbinder an (Abbildung 12).
6. Schieben Sie den weißen DALI-Verbinder wieder in die AVILED premium (Abbildung 13).
   ACHTUNG Der Verbinder muss ganz an den Anschluss in der AVILED premium geschoben werden.
7. Stecken Sie die Endabdeckung wieder auf die AVILED premium und befestigen Sie sie mit den beiden Schrauben. Ziehen Sie die Schrauben mit einem Torx-Schraubendreher 25 mit einem Drehmoment von 1 Nm an (Abbildung 14).
8. Ziehen Sie die beiden Kabelverschraubungen mit einem Drehmoment von 4 Nm an (Abbildung 15).

5.3 Bügel montieren und Armatur aufhängen

⚠WARNUNG! Hängen Sie die Armatur niemals senkrecht auf. Dies kann die Armatur beschädigen.
ACHTUNG Die Aufhängung müssen Sie separat bei Agrilight bestellen, sie ist nicht im Lieferumfang des Produkts enthalten.
Tipp! Verwenden Sie die eingebaute Wasserwaage, um die Armatur waagerecht aufzuhängen.

1. Schieben Sie die gewählte Aufhängung in die Befestigungsschienen auf der Armatur (Abbildung 16).

Aufhängung mit Montagebügeln

2. Befestigen Sie den Deckenbügel (Abbildung 16).
3. Verbinden Sie den Aufhängebügel unter Verwendung des Befestigungsmaterials mit dem Deckenbügel (Abbildung 17).
   ACHTUNG Dieser Schritt sollte von zwei Personen ausgeführt werden. Die Armatur muss bei diesem Schritt abgestützt werden.

Aufhängung mit Ketten

1. Hängen Sie die Ketten (nicht mitgeliefert) in den Kettenbügelösen ein.
2. Befestigen Sie die Ketten an der Decke.
3. Hängen Sie die Armatur an das Aufhängesystem.

6 Inbetriebnahme

- Schalten Sie die Netzspannung ein, um die Funktion der Armatur zu testen. Sollte sich die Armatur nicht einschalten lassen: siehe Kapitel 8.
  ACHTUNG Die Armatur leuchtet standardmäßig zu Beginn mit 10 % Beleuchtungsstärke.

7 Wartung und Wartungsplan

- Die Armatur kann mit einem feuchten Tuch gereinigt werden.
- Reinigen Sie einmal monatlich die Armaturenabdeckung aus Glas.
- Verwenden Sie keine Scheuermittel.
- Verwenden Sie keine scharfen Reinigungsmittel oder Bleichmittel.

8 Störungen und Reparatur

⚠WARNUNG! Tauschen Sie selbst keine Komponenten aus (auch keine LED und kein LED-Modul). Machen Sie dies trotzdem, erlischt die Garantie.

Wenn sich die Armatur nicht einschalten lässt:

- Überprüfen Sie die Kabel. Sollten die Kabel beschädigt sein, lassen Sie sie bitte von einer Fachkraft austauschen.

Netzkabel tauschen:

1. Machen Sie die Armatur spannungsfrei.
2. Lockern Sie die zwei Torx-Schrauben auf der Endabdeckung mit den Kabelverschraubungen. Verwenden Sie einen Torx-Schraubendreher 20.
3. Entfernen Sie die Endabdeckung mit den Kabelverschraubungen (Abbildung 5).
4. Ziehen Sie das Netzkabel aus dem vierpoligen Stecker (Abbildung 7).
5. Entfernen Sie das alte Netzkabel.
6. Schließen Sie ein neues Netzkabel an, siehe Kapitel 5.2.1.
   ACHTUNG Verwenden Sie nur Netzkabel mit einem Außendurchmesser von 7 - 13 mm.

Sollten die LEDs nicht richtig funktionieren, überprüfen Sie bitte, ob die Kabel richtig an dem vierpoligen Stecker angeschlossen sind.
Sollte das Lichtmanagementsystem nicht richtig funktionieren, dann überprüfen Sie bitte die Kabel des zweipoligen DALI-Steckers.

ACHTUNG Wenn die Armatur noch immer nicht richtig funktioniert, wenden Sie sich bitte an Ihren Händler vor Ort.

9 Außerbetriebnahme, Demontage, Entsorgung, Lagerung und Transport, Umwelt

- Dieses Symbol auf dem Produkt, dem Zubehör oder der Verpackung besagt, dass dieses Produkt nicht als Hausmüll entsorgt werden darf. Bringen Sie das Gerät in der EU und in anderen europäischen Ländern, die eigene Sammelsysteme für gebrauchte elektrische und elektronische Geräte haben, zu einem Recyclinghof für nicht mehr verwendete elektrische und elektronische Geräte. Durch die richtige Entsorgung des Geräts helfen Sie bei der Vorbeugung möglicher Gefahren für die Umwelt und die Volksgesundheit, die durch eine falsche Behandlung des nicht mehr verwendeten Geräts verursacht werden könnten. Die Wiederverwertung von Material trägt zum Erhalt der natürlichen Ressourcen bei. Entsorgen Sie Ihre alten elektrischen und elektronischen Geräte daher nicht über den Hausmüll.
- ***ACHTUNG*** LEDs enthalten Elektronik und müssen bei den entsprechenden Sammelstellen abgegeben werden.
- Informieren Sie sich über die Abgabemöglichkeiten für nicht mehr verwendete Armaturen in Ihrer Region. Werfen Sie Elektrogeräte und ihre Komponenten nicht weg, sondern überprüfen Sie, ob das Modul (bzw. Teile davon) abgegeben, recycelt oder wiederverwertet werden können.
- Lagern Sie übrig gebliebene Armaturen in einer trockenen und sauberen Umgebung.

10 Gewährleistung

Es gilt ein Gewährleistungsfrist von 5 Jahren. Für weitere Informationen siehe die allgemeinen Lieferbedingungen und Garantiebestimmungen.

CE

V01/17